株式会社タイショー　2021-11　改訂-18

三菱トラクタ用

グランドソワー　フロントアダプタ適応表

電源延長コード

(延)：必要　　：要確認

：不必要

注1 散布機の適応馬力は守ってご使用ください。
特にUH-140Fは30～75PSになっていますので、ご注意ください。

※注意

※1「バンパーウェイトブラケット」(三菱オプション)が必要です。

下記の条件を満たしていれば、
肥料散布機は標準で取り付け可能です。

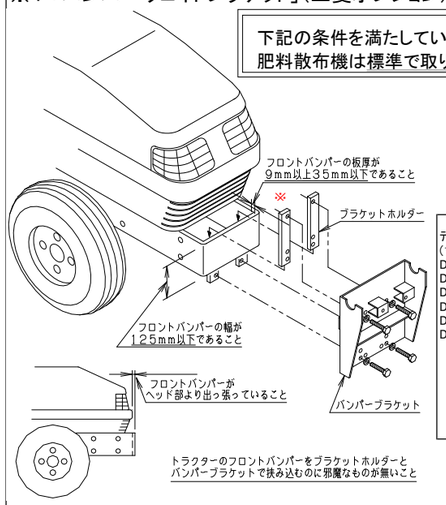

※UH140Fについては、フロントバンパーの厚みが9mm以下の場合、
トラクターが変形する恐れがあるので御注意下さい。

トラクタの型式	適応
R1500G (15PS) R1800G (18PS) R2500G (25PS) R2700G (27PS) R3500G (35PS)	標準品 (延)
(1976) D1100 (11PS) D1300 (13PS) D1500Ⅱ (15PS) D1600 (16PS) D1800Ⅱ (18PS) D2000Ⅱ (20PS) D2300 (23PS) D2500Ⅱ (25PS) D2600 (26PS) D3000Ⅱ (30PS) D3200 (32PS) D4000 (40PS)	標準品 (延)
(1978) D1650(FD) D1850(FD) D2050(FD) (20PS) D2350(FD) (23PS) D2650(FD) (26PS) D3250	標準品 (延)
(1979) ST1620 (16PS) ST1640 (16PS) ST1820 18PS) ST1840 (18PS)	標準品 (延)
(1981) MT1301D (13PS) MT1401(D) (14PS) MT1601(D) (16PS) MT1801(D) (18PS) MT2001(D) (20PS) MT2201(D) (22PS) MT2501(D) (25PS) MT2801(D) (28PS) ｽｰﾊﾟｰﾏｲｻﾝ (1983) MTE1800(D) (18PS) MTE2000(D) (20PS)	標準品 (延)
ﾊﾟﾙｼｰﾄﾞF1 (1986) MT14(D) (14.5PS) MT15(D) (15.5PS) MT16(D) (16.5PS) MT17(D) (17.5PS) MT18(D) (18.5PS) MT20(D) (20PS)	標準品
ﾊﾟﾙｼｰﾄﾞF2 (1986) MT21(D) (21PS) MT23(D) (23PS) MT25(D)(24.9PS) ﾊﾟﾙｼｰﾄﾞF3 (1987) MT27(D) (27PS) MT30(D) (30PS) MT33(D) (33PS) ﾆｭｰﾊﾟﾙｼｰﾄﾞ (1986) MT28X(DX) (28PS) MT32X(DX) (32PS) MT42X(DX) (42PS)	標準品
(1981) ST3220 (32PS) ST3220D (32PS) ST3820 (38PS) ST3840 (38PS) ST4020 (40PS) ST4040 (40PS) MT4201(D) (42PS) MT4301(D) (43PS) MT4801(D) (48PS) MT5501D (55PS) MT6301D (63PS) MT6501D (65PS) MT7301D (73PS)	標準品 (延)
ﾃﾞﾋﾞｯﾄﾞﾌﾞﾗｳﾝ (1978) DB885 (47PS) DB990 (56PS) DB995 (63PS) DB1210 (73PS) DB1212 (73PS) DB1412 (92PS)	適応不可
ｸﾞﾗﾝﾄﾞﾊﾟﾙｼｰﾄﾞ (1985) MT63D (63PS) MT70D (65PS) MT73D (73PS) MT80D (79.5PS) MT90D (90PS)	適応不可

トラクタの型式	適応
ﾆｭｰﾌｧｰﾐｰ (1993) MT135 (13.5PS) MT155 (14.9PS)	標準品
ﾊﾟﾙｼｰﾄﾞ ｱﾙﾌｧｰ1 (1993) MTX225 (22PS) MTX245 (24PS) ※ﾊﾞﾝﾊﾟｰ内にｳｴｲﾄ ﾈｼﾞ止めあり。 ﾊﾞﾝﾊﾟｰ幅広のため 強度弱	適応不可
ﾊﾟﾙｼｰﾄﾞGS MT160 (16PS) MT170 (17PS) MT190 (19PS) MT200 (20PS) MT220 (22PS) MT240 (24PS)	標準品
ﾊﾟﾙｼｰﾄﾞGO (1993) MT225 (22PS) MT245 (24PS) MT265 (26PS) MT285 (28PS) MT285H (28PS) MT305 (30PS) ﾊﾟﾙｼｰﾄﾞGX (1993) MT335 (33PS) MT365 (36PS) バンパー幅広 のため強度弱	適応不可
ｹｰｽ ｲﾝﾀｰﾅｼｮﾅﾙﾄﾗｸﾀ 95ｼﾘｰｽﾞ (1991) 595 (62PS) 695 (72PS) 795 (79PS) 895 (89PS) ｹｰｽ ｲﾝﾀｰﾅｼｮﾅﾙﾄﾗｸﾀ ﾏｸｻﾑｼﾘｰｽﾞ (1993) 5120 (90PS) 5130 (100PS) 5140 (110PS)	適応不可

トラクタの型式	適応
ﾌｧｰﾐｰ (1996) MT136 (13.5PS) MT146 (14.5PS) MT156 (15.5PS) MT137	標準品
ﾊﾟﾙｼｰﾄﾞGS (1998) MT161 (16PS) MT181 (18PS) MT201 (20PS) MT221 (22PS) MT241 (24PS) ﾊﾟﾙｼｰﾄﾞR (1997) MTR250 (25PS) MTR270 (27PS) MTR300 (30PS)	標準品
ﾊﾟﾙｼｰﾄﾞGO (1997) MT226 (22.5PS) MT246 (24.5PS) MT266 (26.5PS) MT286 (28.5PS) MT286H (28.5PS) MT306 (30.5PS) MT336 (33PS) ﾊﾟﾙｼｰﾄﾞGX (1997) MT337 (33PS) MT367 (36PS)	標準品
ﾊﾟﾙｼｰﾄﾞGP (1997) MT400 (40PS) MT460 (46PS)	適応不可
ｹｰｽ ｲﾝﾀｰﾅｼｮﾅﾙﾄﾗｸﾀ 4200ｼﾘｰｽﾞ (1995) 4210A (72PS) 4220A (77PS) 4230A (85PS) ｹｰｽ ｲﾝﾀｰﾅｼｮﾅﾙﾄﾗｸﾀ ﾏｸｻﾑｼﾘｰｽﾞ (1996) 5120A (90PS) 5130A (100PS) 5140A (110PS) 5150A (125PS)	適応不可
ｺﾞﾑｸﾛｰﾗﾄﾗｸﾀ (1997) MKM-750 (75PS) MKM-1150 (115PS) MKM-1450 (140PS) MKM-1650 (160PS) MKM-2050 (200PS)	適応不可

トラクタの型式	適応
Gbit MMT14 (13.5PS) MMT15 (14.5PS) MMT16 (15.5PS) MMT17 (16.5PS) ※強度不足の為、 AS40F、40Rのみ 適応	※1 標準品
パルシードGS MTZ18 (18PS) MTZ20 (20PS) MTZ21 (21PS) MTZ23 (23PS) MTM MTM250 (25PS) MTM270 (27PS) MTM300 (30PS)	標準品
パルシードGO MT231 (23PS) MT251 (25PS) MT251H (25PS) MT271 (27PS) MT271H (27PS) MT291 (29PS) MT291H (29PS) MT311 (31PS) MT311H (31PS) MT331 (33PS) MT331H (33PS) パルシードGX MT338 (33PS) MT368 (36PS) MT408 (40PS) MT468 (46PS) MT508 (50PS)	標準品

トラクタの型式	適応
GFｼﾘｰｽﾞ (2003) GF14 (14PS) GF15 (15PS) GF16 (16PS) GF17 (17PS) ※強度不足の為、 CS-50F、65F、 PS-140のみ適応	標準品
ﾊﾟﾙｼｰﾄﾞGS (2002) GS16 (16PS) GS18 (18PS) GS20 (20PS) GS21 (21PS) GS23 (23PS) GS25 (25PS)	標準品
GOZｼﾘｰｽﾞ(2003) GOZ26 (26PS) GOZ28 (28PS) GOZ30 (30PS)	標準品

トラクタの型式	適応
ﾊﾟﾙｼｰﾄﾞGS (2005) GS160 (16PS) GS180 (18PS) GS200 (20PS) GS210 (21PS) GS230 (23PS) GS250 (25PS)	標準品
GFｼﾘｰｽﾞ (2005) GF130 (13PS) GF150 (15PS) GF170 (17PS) ※ CS-50F,65F, PS-140のみ適応	標準品
ﾊﾟﾙｼｰﾄﾞGO (2005) GO26 (26PS) GO28 (28PS) GO30 (30PS) GO32 (32PS) GO34 (34PS) ﾊﾟﾙｼｰﾄﾞGX (2005) GX34 (34PS) GX37 (37PS) GX40 (40PS) GX46 (46PS) GX50 (50PS)	標準品
(2009) GJ24 (24PS) GJ27 (27PS) GJ30 (30PS)	標準品

トラクタの型式	適応
GEｼﾘｰｽﾞ(2012) GE130 (13PS) GE150 (15PS) GE170(17PS) isekiOEM トラQシリーズ	バンパーG4
GSKシリーズ GSK190 (19PS) GSK210 (21PS) GSK250 (25PS) GSK210X (21PS) GSK250X (25PS)	G3バンパー
GOシリーズ(2012) GO261 (26PS) GO281 (28PS) GO301 (30PS) GO321 (32PS) GO341 (34PS) GXシリーズ(2012) GX371 (37PS) GX401 (40PS) GX461 (46PS) GX511 (51PS)	標準品
(2013) GJ24D (24PS) GJ27D(X) (27PS) GJ30D(X) (30PS)	標準品

トラクタの型式	適応
GSｼﾘｰｽﾞ (2016) GF130A (13PS) GF150A (15PS) GF170A (17PS)	標準品
GSシリーズ GS181 (18PS) GS201 (20PS) GS231 (23PS) GS251 (25PS)	標準品
GSEシリーズ GSE24 (23PS)	標準品
GSシリーズ(2017) GS182 (18PS) GS202 (20PS) GS232 (23PS) GS252 (25PS) NS182 (18PS) GSE242 (24PS)	標準品
GOEシリーズ(2015) GOE25 (25PS)	標準品
GAシリーズ(2013) GA28(X) (28PS) GA30(X) (30PS) GA32(X) (32PS) GA36(X) (36PS) GA41(X) (41PS) GA46(X) (46PS) GA50(X) (50PS) GMシリーズ(2015) GM330 (33PS) GM360 (36PS) GM450(D) (45PS) GM500(D) (50PS) GM550(D) (55PS)	標準品
(2016) GJ240 (24PS)	標準品

トラクタの型式	適応
GOEシリーズ(2015) GOE25 (25PS)	標準品
GA,GAK (2016) GA300 (30PS) GA,GAK330 (33PS) GA,GAK360 (36PS) GA,GAK450 (45PS) GA,GAK500 (50PS) GA,GAK550 (55PS) GMシリーズ(2018) GM301 (30PS) GM331 (33PS) GM361 (36PS) GM451 (45PS) GM501 (50PS) GM551 (55PS)	標準品
(2020) GJE33(K) (33PS)	GTJバンパー

トラクタの型式	適応
GA,GAK (2018) GA301 (30PS) GA,GAK331 (33PS) GA,GAK361 (36PS) GA,GAK451 (45PS) GA,GAK501 (50PS) GA,GAK551 (55PS) GMシリーズ(2021) GM302 (30PS) GM332 (33PS) GM362 (36PS) GM452 (45PS) GM502 (50PS) GM552 (55PS)	標準品

トラクタの型式	適応
GA,GAK (2021) GA302 (30PS) GA,GAK332 (33PS) GA,GAK362 (36PS) GA,GAK452 (45PS) GA,GAK502 (50PS) GA,GAK552 (55PS)	標準品